ШИФР 0-11-09
участника муниципального этапа всероссийской олимпиады школьников по ОБЖ в 2019-2020 учебном году
Внимание! Шифровать следует каждую страницу Вашей письменной работы.

Ф. И. О. учащегося
Вирлов Даниил Денисович

Дата рождения 01.03.2002

Образовательное учреждение (полное название) МБОУ „СОШ№4"

Город, село
Мегион

Район

Класс
11

Ф. И. О. учителя (полностью)
Хомяк Дмитрий Юрьевич

Муниципальный этап всероссийской олимпиады школьников по основам безопасности жизнедеятельности
Ханты-Мансийский автономный округ – Югра
2019-2020 учебный год
10-11 классы

ТЕОРЕТИЧЕСКИЙ ТУР

старшая возрастная группа (10-11 классы)

0 - 18 - 09

75

Код участника				
С	*Т*	ОБЖ		

Уважаемый участник Олимпиады!

При выполнении заданий теоретического тура Вам предстоит выполнить определенную работу, которую лучше организовать следующим образом:

Выполнение теоретических (письменных) заданий целесообразно организовать следующим образом:

– не спеша, внимательно прочитайте задание и определите, наиболее верный и полный ответ;

– отвечая на теоретический вопрос, обдумайте и сформулируйте конкретный ответ только на поставленный вопрос;

– если Вы отвечаете на задание, связанное с заполнением таблицы или схемы, не старайтесь детализировать информацию, вписывайте только те сведения или данные, которые указаны в вопросе;

– особое внимание обратите на задания, в выполнении которых требуется выразить Ваше мнение с учетом анализа ситуации или поставленной проблемы. Внимательно и вдумчиво определите смысл вопроса и логику ответа (последовательность и точность изложения). Отвечая на вопрос, предлагайте свой вариант решения проблемы, при этом ответ должен быть кратким, но содержать необходимую информацию;

– после выполнения всех предложенных заданий еще раз удостоверьтесь в правильности выбранных Вами ответов и решений.

Выполнение тестовых заданий целесообразно организовать следующим образом:

– не спеша, внимательно прочитайте тестовое задание;

– определите, какой из предложенных вариантов ответа наиболее верный и полный;

– обведите кружком букву, соответствующую выбранному Вами ответу;

– продолжайте, таким образом, работу до завершения выполнения тестовых заданий;

– после выполнения всех предложенных заданий еще раз удостоверьтесь в правильности выбранных Вами ответов;

– если потребуется корректировка выбранного Вами варианта ответа, то неправильный вариант ответа зачеркните крестиком, а новый выбранный ответ обведите кружком.

Предупреждаем Вас, что за отмеченные в тесте несколько ответов или все ответы (в том числе правильный), оценка не производится и результат выполнения задания приравнивается к «0 баллам».

Тестовое задание считается выполненным, если Вы вовремя сдаете его членам жюри. **Максимальная оценка - 150 баллов.**

Желаем вам успеха!

Муниципальный этап всероссийской олимпиады школьников по основам безопасности жизнедеятельности
Ханты-Мансийский автономный округ – Югра
2019-2020 учебный год
10-11 классы

Задание 1.

А) Перечислите, каким образом можно подать сигнал бедствия в безоблачную погоду для привлечения внимания лётчика-спасателя.

+ 1) Сигналами бедствия (международными), выложенными на земле
+ 2) Кострами
+ 3) при помощи сигнальной ракеты
— 4) ~~[illegible]~~ с помощью лазера или отражением солнечных лучей
— 5) выйти в открытую местность и подавать сигналы руками
+ 6) при помощи фонарика ночью

8

Б) Заполните таблицу, вписав переносчиков инфекционных заболеваний человека.

Насекомые-переносчики инфекционных заболеваний	
Инфекционные заболевания	**Насекомое переносчик**
Энцефалит, туляремия +	~~[illegible]~~ Клещ
Малярия +	малярийный комар
Чума —	
Дизентерия, конъюнктивит, холера —	
Сыпной тиф, возвратный тиф —	Вша

4

В) Заполните таблицу, вписав наименования табельных спасательных средств на воде и на льду

Графическое изображение	Наименование средства
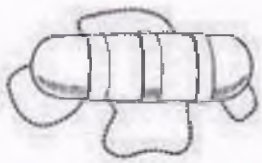	Спасательная подушка —
	Спасательный жилет +
	Спасательный круг +

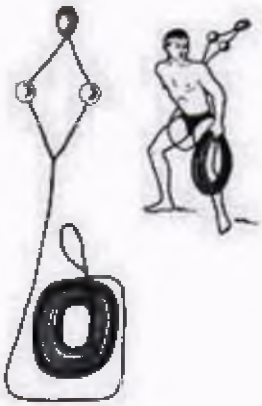	спасательная верёвка +
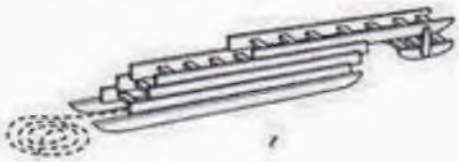	спасательная лестница +

4

Оценка задания. *Максимальная оценка за правильно выполненное задание* ***27 баллов****.*
- за правильный ответ части А начисляется - 12 баллов (по 2 балла за правильный ответ по каждой из шести позиций);
- за правильный ответ части Б начисляется - 10 баллов (по 2 балла за правильный ответ по каждой из пяти позиций);
- за правильный ответ части В начисляется – 5 баллов (по 1 баллу за правильный ответ по каждой из пяти позиций).

Всего: 16

Задание 2.
А) Укажите стрелками соответствие между названиями воинских формирований (левый столбец) и уровнем командования (правый столбец).

Звено, группа, команда +	Капитан
Полк –	Майор, подполковник
Дивизия –	Ефрейтор
Рота –	Полковник
Бригада –	Полковник, генерал-майор
Батальон –	Младший сержант
Армия –	Генерал-майор
Фронт, округ –	Лейтенант
Отделение +	Генерал-лейтенант
Взвод +	Генерал-полковник

6

Б) Установите соответствие поражающих факторов с природными явлениями:

Скопление рыхлого ледового материала во время ледостава в сужениях и излучинах реки, вызывающее подъём воды на некоторых участках выше её русла. +		Паводок
Подъём уровня воды, вызванный воздействием ветра на водную поверхность, происходящий обычно в устьях крупных рек, а также на наветренном берегу больших озёр, водохранилищ и морей. +		Затор
Нагромождение льдин во время весеннего ледостава в сужениях и излучинах русла реки, стесняющее течение и вызывающее на некоторых участках выше него подъём уровня воды. +		Зажор
Интенсивный периодический и достаточно кратковременный подъём воды в реке, вызываемый сильными дождевыми осадками, а нередко и быстрым таянием снега при зимних оттепелях. +		Ветровой нагон

8

В) Определите тип и марку изображенного на рисунке противогаза. Укажите названия составных частей противогаза, отмеченных цифрами.

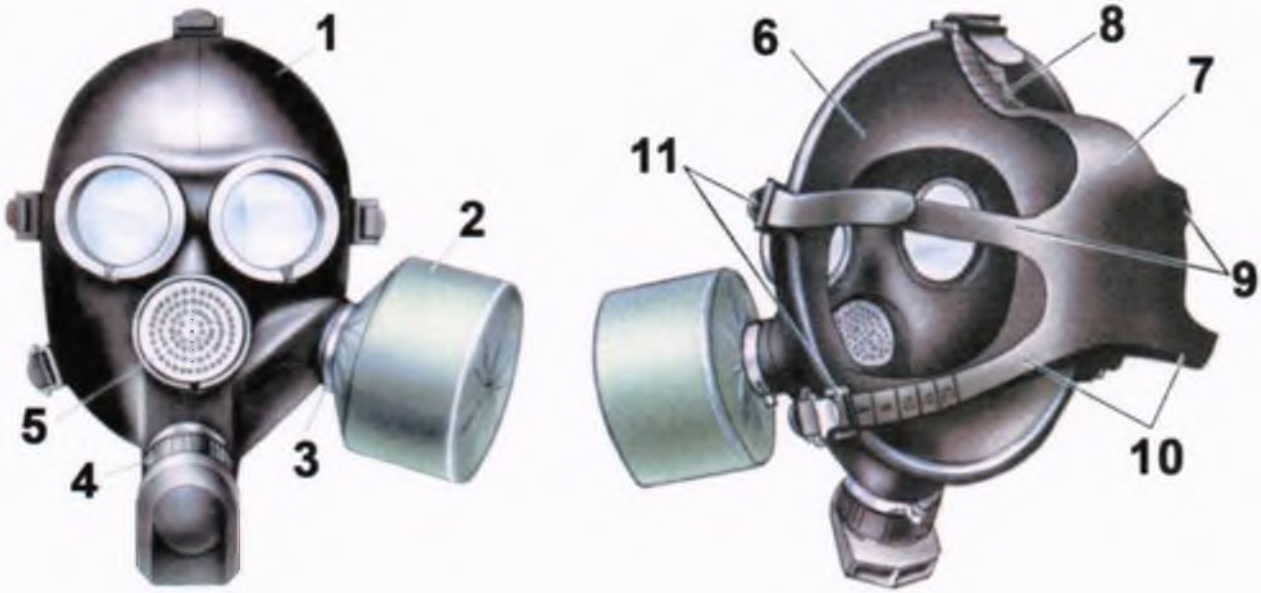

Тип противогаза – ГП 7
Марка противогаза –

1	Подрезненная лицевая часть +
2	Фильтр –
3	Разъем для крепления фильтра –
4	Устройство для ~~[illegible]~~ вдыхания углекислого газа в атмосферу –
5	~~[illegible]~~ Разговорное устройство +
6	Задняя часть –

7	~~крепление на Заслону~~ резиновая накладка на затылок –
8	Ремобный фиксатор –
9	Боковая верхняя накладка –
10	Боковая нижняя накладка –
11	Боковые фиксаторы –

2

Г) Установите соответствие сильно действующих ядовитых веществ со смертельной концентрацией для человека:

Вид СДЯВ		Смертельная концентрация, МГ/Л.
Сероводород –		3,5 мг/л в течение 30 мин.
Хлор –		7,8 мг/л -5 мин., 1,4 мг/л - 30 мин.
Аммиак +		0,83 мг/л -30 мин., 1,1 мг/л -5 мин.
Фосген +		6,4 мг/л -30 мин.
Соляная кислота –		0,4 мг/л -5 мин., 0,3 мг/л - 30 мин., 0,1 мг/л -60 мин.
Сернистый ангидрид –		2,5 мг/л -5 мин., 1,4 мг/л - 30 мин., 0,1 мг/л -60 мин.

4

Д) Соотнесите категории пригодности к военной службе.

А +		Годен к военной службе с незначительными ограничениями.
Б +		Не годен к военной службе.
В +		Ограниченно годен к военной службе.
Г +		Годен к военной службе.
Д +		Временно не годен к военной службе.

10

Оценка задания. *Максимальная оценка за правильно выполненное задание 61 балл.*

- за правильный ответ части А начисляется - 20 баллов (по 2 балла за правильный ответ по каждой из десяти позиций);

- за правильный ответ части Б начисляется - 8 баллов (по 2 балла за правильный ответ по каждой из четырех позиций);

- за правильный ответ части В начисляется - 11 баллов (по 1 баллу за правильный ответ по каждой из одиннадцати позиций);

- за правильный ответ части Г начисляется - 12 баллов (по 2 балла за правильный ответ по каждой из шести позиций);

- за правильный ответ части Д начисляется - 10 баллов (по 2 балла за правильный ответ по каждой из пяти позиций).

Муниципальный этап всероссийской олимпиады школьников по основам безопасности жизнедеятельности
Ханты-Мансийский автономный округ – Югра
2019-2020 учебный год
10-11 классы

Задание 3.

А) На рисунке изображен эскиз защитного сооружения ГО. Назовите тип защитного сооружения и перечислите его элементы, отмеченные цифрами.

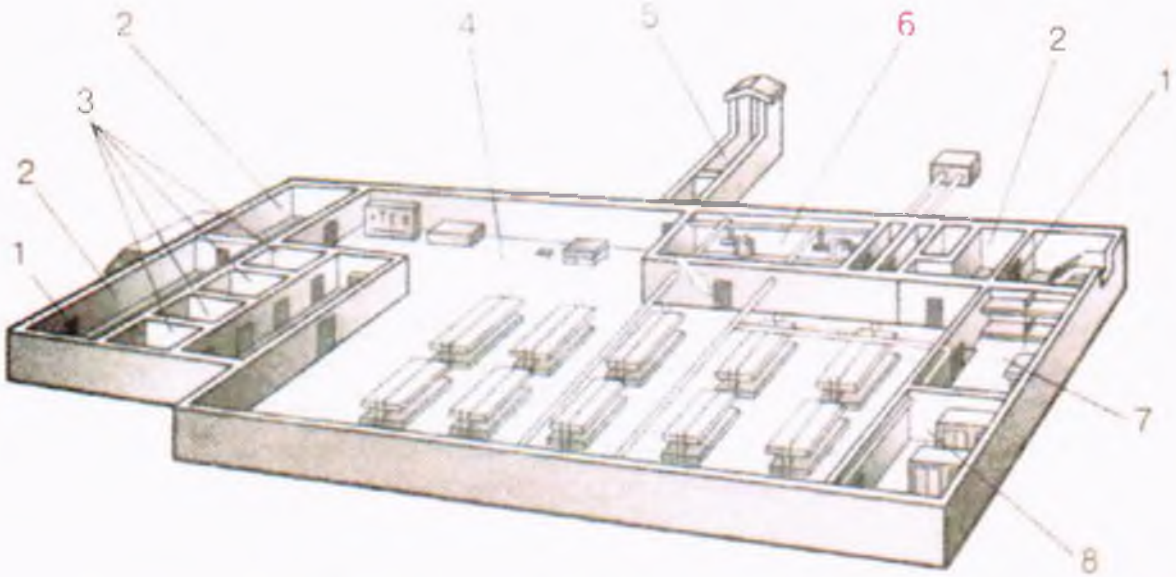

Тип защитного сооружения - ПРУ

1	Санитарная часть ~~[illegible]~~ Запасные выходы −
2	Сан. часть −
3	Туалеты +
4	внутренняя часть помещения −
5	вход, где производится обеззараживание −
6	Кабинет с оборудованием для отопления −
7	Спальная комната −
8	Раздевалка − 1б

Б) Опишите основные источники пищи в условиях выживания.

1. Животные; насекомые; рыба + ;
2. ~~Культурные растения~~; грибы; ягоды; культуры + ; 2
3. растения .

В) Опишите обязанности граждан по обеспечению воинского учета.

1. Явиться в комиссариат по повестке + ;
2. Пройти мед. освидетельствование − ;
3. При необходимости пройти мед. освидетельствование повторно
4. По решению комиссариата явиться в пункт сбора граждан
5. Не прятаться от военкомата ;
6. ~~[illegible]~~ 2 ;
7. .

Г) Опишите первую медицинскую помощь при острой сердечной недостаточности.

1. Вызвать скорую помощь + ;

2. Узнать у человека об аллергии на препараты —;
3. Если аллергии нет, то нужно дать чернив от нарушений
4. Следить за состоянием больного —;
5. Жрать сырую полынь —;

1

Всего: 6

Всего 52

Оценка задания. *Максимальная оценка за правильно выполненное задание 30 баллов.*
- за правильный ответ части А начисляется – 8 баллов (по 1 баллу за правильный ответ по каждой из восьми позиций);
- за правильный ответ части Б начисляется - 3 балла (по 1 баллу за правильный ответ по каждой из трех позиций);
- за правильный ответ части В начисляется - 14 баллов (по2 балла за правильный ответ по каждой из семи позиций);
- за правильный ответ части Г начисляется – 5 баллов (по 1 баллу за правильный ответ по каждой из пяти позиций).

Задание 4

№ п/п	Тестовые задания	Макс. балл	Кол-во баллов
	2	3	4
	Определите один правильный ответ		
1	При организации однодневного турпохода рекомендуется выбирать до конечной точки маршрута расстояние не более: А) 10 км в одну сторону; Б) 15 км в одну сторону; (В) 20 км в одну сторону; Г) 25 км в одну сторону.	1	—
2	В каком году была официально признана эмблема «Красный крест на белом фоне»: (А) 1812; Б) 1863; В) 1876; Г) 1914.	1	—
3	Завладение чужим имуществом путем обмана или подлога называется: А) кража; (Б) мошенничество; В) грабеж; Г) вымогательство.	1	+
4	Определите химическое вещество, имеющее следующую характеристику: Бесцветный газ, в двое легче воздуха, с резким удушающим запахом; при выбросе в атмосферу дымит; конденсируется в жидкость при температуре -34°С; растворим в воде, спирте и эфире. А) аммиак; (Б) хлор; В) фосген;	1	—

	Г) сероводород.		
	Определите все правильные ответы		
5	Право на отсрочку от призыва на военную службу имеют граждане: А) обучающиеся по очной форме обучения; Б) граждане, получающие второе высшее образование; В) обучающиеся в магистратуре; Г) обучающиеся в аспирантуре; Д) граждане, достигшие 27 летнего возраста Е) граждане, достигшие 25 летнего возраста	3	2
6	Определите совокупность гигиенических правил, выполнение которых способствует сохранению и укреплению здоровья человека: А) разумное сочетание умственного и физического труда; Б) занятие профессиональным спортом; В) рациональное питание; Г) полноценный сон; Д) чередование труда и активного отдыха; Е) занятия физической культурой и закаливание.	5	5
7	Уважительные причины неявки гражданина по вызову военного комиссариата: А) заболевания или увечья гражданина, связанные с потерей трудоспособности; Б) тяжелое состояние здоровья или смерть близкого родственника (отца, матери, родного брата, родной сестры) или лица, на воспитании которого находится гражданин; В) получение заочного образования в университете; Г) препятствие стихийного характера или иные, не зависящие от воли гражданина, лишившие его возможности явиться в указанное место и срок; Д) любое обстоятельство, признанное судом уважительной причиной.	4	4
8	Укажите признаки и симптомы сотрясения головного мозга. А) частичная или полная потеря сознания; Б) нечеткость зрения; В) частое мочеиспускание; Г) отсутствие координации движений; Д) неодинаковые зрачки;	4	4
9	Управлять квадроциклом, согласно ПДД, можно: А) с 16 лет; Б) имея права категории А, так как квадроцикл приравнен к мотоциклу; В) с 18 лет; Г) имея удостоверение тракториста-машиниста, так как квадроцикл приравнен к самоходной машине; Д) имея водительское удостоверение любой категории.	2	2
10	К запрещающим дорожным знакам относятся: А) таможня; Б) опасность;	2	1

	В) железнодорожный переезд без шлагбаума; Г) уступите дорогу.		
11	В состав танкового экипажа танка Т-80 входят: А) водитель; Б) заряжающий; В) наводчик; Г) стрелок-радист; Д) механик-водитель.	2	1
12	По длительности проведения эвакуация может быть: А) временной; Б) постоянной; В) среднесрочной; Г) долгосрочной; Д) короткой; Е) продолжительной.	3	1
13	К корабельной (палубной) авиации ВМФ относятся следующие типы самолетов и вертолетов: А) Су-33; Б) Ту-22 МЗ; В) Ил-38; Г) Миг-29 К; Д) Ка-27.	3	2
	Итого:	32	

23
52
75

ШИФР УЧАСТНИКА 0-11-09

Маршрутный лист практического тура

по основам безопасности жизнедеятельности 10-11 класс

Задание №1. Нарушение дыхания у младенца.

Женщина из соседнего купе в поезде сообщает Вам, что ее ребенку 10 месяцев во время приема пищи закашлялся, посинел, лежит без сознания. Окажите первую помощь.

№	Перечень ошибок и погрешностей	Штраф	
1.	За каждый не выполненный пункт алгоритма	2 балл	
2.	За каждую ошибку при выполнении алгоритма	1 балл	
3.	Не вызвал Скорую медицинскую помощь (112)	5 баллов	
4.	Не обозначил «Контроль состояния до прибытия скорой помощи»	5 баллов	
		Итого:	

Максимальная оценка: 10 баллов.

Результат: 10 Судья

Задание №2. Повязка при ранениях грудной клетки

Пострадавший при ДТП получил рану в области грудной клетки справа. Из раны при дыхании слышен звук выходящего воздуха. Окажите первую помощь.

№	Перечень ошибок и погрешностей	Штраф	
1.	За каждый не выполненный пункт алгоритма	4 балл	
2.	За каждую ошибку при выполнении алгоритма	2 балл	
3.	Не вызвал Скорую медицинскую помощь (112)	10 баллов	
4.	Не обозначил «Контроль состояния до прибытия скорой помощи»	10 баллов	
5.	Отказ от выполнения задания	20 баллов	
		Итого:	

Максимальная оценка: 20 баллов.

Результат: 20 Судья

Задание №3. Клиническая смерть

Мужчина примерно 40 лет лежит на спине без движений после приступа болей в сердце. Окажите первую помощь.

№	Перечень ошибок и погрешностей	Штраф	
1.	Убедиться в собственной безопасности	5 баллов	
2.	Не определил сознание	5 баллов	
0	Не определил дыхание	5 баллов	
4.	Не вызвал Скорую медицинскую помощь (112)	10 баллов*	
5.	Не проговорил «Продолжать базовую сердечно-легочную реанимацию до приезда скорой медицинской помощи»	2 баллов	
6.	Не проговорил «Контроль пострадавшего каждые 2 минуты (дыхание, сознание)»	2 баллов	
		Итого:	

Максимальная оценка: 10 баллов.

Результат: 10 Судья

Задание №4. Артериальное кровотечение.

Мужчина, вынимая оконную раму, разбил стекло. Большой осколок вонзился в ткани средней трети бедра. Мужчина сильно испугался, выдернул стекло, и сразу же началось сильное кровотечение пульсирующей струей. Окажите первую помощь

№	Перечень ошибок и погрешностей	Штраф	
1	Убедиться в собственной безопасности	10 баллов	
2	За каждый не выполненный пункт алгоритма	2 балл	
3	За каждую ошибку при выполнении алгоритма	1 балл	
4	Не вызвал Скорую медицинскую помощь (112)	10 баллов	
5	Не обозначил «Контроль состояния до прибытия скорой	10 баллов	
		Итого:	3

Максимальная оценка: 10 баллов

Результат: 7 Судья

Задание №5. Сборка массогабаритной модели автомата (АКМ, АК-74).

Условия: *За линией старта на полу лежит разобранный автомат. Участник производит сборку лежащего на полу разобранного автомата в положении на колене или лежа.*

№	Перечень ошибок и погрешностей	Штраф	
1	Не спущен курок после присоединения крышки ствольной коробки	5 балла	
2	Нарушение последовательности	2 балла	
3	Нарушение безопасности	5 баллов	
4	Автомат не поставлен на предохранитель после спуска курка	4 балла	
5	Отказ от выполнения задания	10 баллов	
		Итого:	

Максимальная оценка: 10 баллов

Результат: 10 Судья

Задание №6. Метание гранаты (теннисный мяч).

Условия: Но *полу находятся два теннисных мяча. На расстоянии не менее 15 метров установлена цель (гимнастический мат). Участник выполняет два броска по цели.*

Задача: прямым попаданием поразить цель.

№	Перечень ошибок и погрешностей	Штраф	
1.	Заступ за контрольную линию — Положительный результат не засчитывается		
2.	За каждое непопадание в мишень	5 баллов	
		Итого:	

Максимальная оценка: 10 баллов

Результат: 10 Судья

Задание №7. Стрельба из пневматической винтовки по откидным мишеням.

Условия: *На поражение 5-ти откидных мишеней №8 участнику предоставляется 8 выстрелов (выдается 8 пулек).*

№	Перечень ошибок и погрешностей	Штраф	
1	за каждый непораженную мишень	2 балла	
		Итого:	

Максимальная оценка: 10 баллов

Результат: 10 Судья

Задание №8. Узлы

Условия: Перед вами находится три карточки.

Задание: Выберите любые две карточки и завяжите необходимые узлы.

№	Перечень ошибок и погрешностей	Штраф	
1.	За каждый неправильно завязанный узел	5 баллов	
2.	Отказ от выполнения задания	10 баллов	
		Итого:	

Максимальная оценка - 10 баллов.

Результат: 10 Судья

Задание №9. Выложите на столе, используя карандаши, два выбранные вами сигнала: (Международный код визуальных сигналов «земля-воздух»)

№	Перечень ошибок и погрешностей	Штраф	
1	За каждый неправильный сигнал	5 баллов	
2	Отказ от выполнения задания	10 баллов	
		Итого:	0

Максимальная оценка - 10 баллов.

Результат: 10 Судья

Задание №10. Преодоление зоны химического заражения.

Условия: *На исходном рубеже находятся общевойсковой защитный костюм ОЗК (возможен Л-1) и гражданский противогаз* (ГП-5 *или ГП-7). На расстоянии шага от места нахождения СИЗ обозначена указателем «зона заражения», представляющая собой кривой коридор (типа лабиринта) длинной до 5 м. и шириной 1,5 м.*

Алгоритм выполнения задания:

1. При входе в зону выполнения задания, член жюри объявляет: «Приближается зараженное облако. Плащ в рукава, чулки, перчатки надеть. Газы!» участник, одевает ОЗК и ГП-5 или ГП-7.

2. Преодолевает коридор - зону заражения (обозначенную указателем «зона заражения») и перемещается к месту выполнения задания №11.

№	Перечень ошибок и погрешностей	Штраф	
1.	*Ошибки при надевании общевойскового защитного костюма ОЗК:*		
	за каждый не застёгнутый шпенек	1 балл	
	чулки не закреплены на поясном ремне	1 балл	
2	*Ошибки при надевании гражданского противогаза:*		
	открыты глаза	2 балла	
	не задержано дыхание	2 балла	
	после надевания противогаза не сделан резкий выдох	2 балла	
	перекос шлем-маски противогаза	1 балл	
3	За каждое нарушение порядка выполнения норматива	1 балл	
4.	Отказ от выполнения задания	10 баллов	

Максимальная оценка - 10 баллов.

Результат: 10 Судья

Задание №11. Снятие средств индивидуальной защиты.

Условия: *Выйдя из зоны химического заражения, участник на исходной точке в определенной последовательности с учетом направления ветра снимает общевойсковой защитный костюм ОЗК и гражданский противогаз. (Направление ветра указано стрелкой).*

№	Перечень ошибок и погрешностей	Штраф	
1.	За каждое нарушение последовательности снятия средств индивидуальной защиты	1 балл	1
2.	За каждое касание зараженного защитного комплекта	2 балла	
3.	Снятие ОЗК и ГП-5 (ГП-7) произошло без учета направления	2 балла	
		Итого:	1

Максимальная оценка - 10 баллов.

Результат: 9 Судья

Задание №12. Определение азимута на объект с помощью компаса.

Условия: *Определить с помощью школьного компаса или компаса «Азимут» (с ценой деления поворотной шкалы 2°) азимут на указанный в карточке объект (целевая точка отмечена листом бумаги А-4 с цифрой). Азимут определяется с точностью равной цене деления поворотной шкалы компаса.*

№	Перечень ошибок и погрешностей	Штраф	
1.	*Ошибки при работе с компасом:*		
	Измерения производятся не с исходной точки	2 балла	
	Мушка направлена на участника (в сторону от указанного объекта)	3 балла	
	Участник держит компас не горизонтально	3 балла	
	Северный конец стрелки не совмещён с нулевой отметкой	2 балла	
	Значение азимута считано не с «мушки»	2 балла	
2.	Участник не умеет пользоваться компасом	20 баллов	
3.	За каждую ошибку при измерении +5° сверх +5° льготных	2 балла	
		Итого:	

Максимальная оценки: 20 баллов.

Результат: 20 Судья

Задание №13. Спасательные работы на воде.

Условия: *Напротив, контрольной линии, обозначенной на полу, на расстоянии 10 метров расположена «зона утопающего» - гимнастический мат на полу. От контрольной линии в сторону «зоны утопающего» лежит основная (диам. 10 мм) верёвка длиной не менее 15 м без петли. Участник должен: закрепить конец веревки на своей руке штыковым узлом (учебник ОБЖ 6 класс изд. Дрофа): прямым попаданием попасть верёвкой в «зону утопающего», самостоятельно набирая верёвку (дается две попытки).*

№	Перечень ошибок и погрешностей	Штраф	
1.	Заступ за контрольную линию - положительный результат не засчитывается		
2.	Не закреплена верёвка	4 балла	
3	Не попадание петли верёвки в «зону утопающего» с 2-х попыток	10 баллов	
		Итого:	0

Максимальная оценки: 10 баллов.

Результат: 0 Судья

ИТОГО: